Connector for cable support system Longitudinal joint KGV 100 S

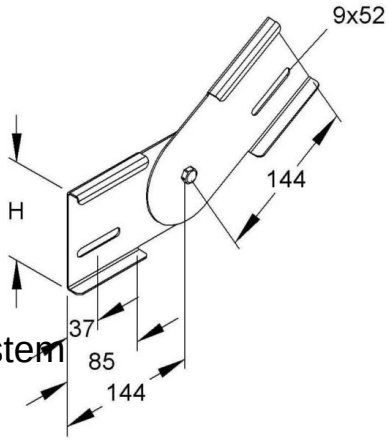

Allgemeine Informationen

Products_Model	ET5403012
EAN	4013339906772
Producer	Niedax
Producer-Model	KGV 100 S
Producer-Typ	KGV 100 S
min. Order	
Class	Verbinder für Kabeltragsystem

Technische Informationen

Ausführung	
Gelenkverbinder horizontal	
Gelenkverbinder vertikal	
Geeignet für Gitterrinne	
Geeignet für Kabelleiter	
Geeignet für Kabelrinne	
Geeignet für Kabeltragsystemhö	100mm
Geeignet für Funktionserhalt	
Werkstoff	
Rostfreier Stahl, gebeizt	
Werkstoffgüte	
Oberfläche	
Farbe	

Connector for cable support system Longitudinal joint KGV 100 S online kaufen