Support/Profile rail 500 mm 40 mm 22 mm 2986/500 FL

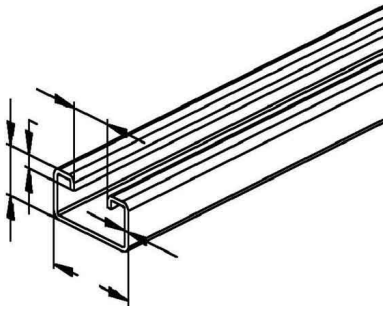

Allgemeine Informationen

Products_Model	ET5402817
EAN	4013339873180
Producer	Niedax
Producer-Model	2986/500 FL
Producer-Typ	2986/500 FL
min. Order	
Class	Stiel/Profilschiene

Technische Informationen

Länge	500mm
Breite	40mm
Höhe	22mm
Schlitzbreite	18mm
Materialstärke	2mm
Profilform	
Ausführung	
Art der Lochung	
Lochbreite	11.5mm
Mit Zahnung	
Abbrechbar	
Werkstoff	
Werkstoffgüte	
Oberfläche	
Farbe	

Support/Profile rail 500 mm 40 mm 22 mm 2986/500 FL online kaufen

Änderungen und Irrtümer vorbehalten