Feed-through terminal block 1040800000

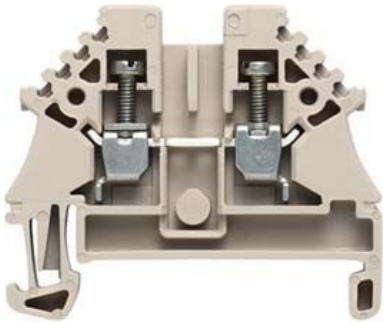

Allgemeine Informationen

Products_Model	ET0407820
EAN	4008190964276
Producer	Weidmüller
Producer-Model	1040800000
Producer-Typ	WDU 2.5N ZQV
min. Order	
Class	Durchgangs-Reihenklemme

Technische Informationen

Anschließbarer Leiterquerschni	0.5...4mm²
Anschließbarer Leiterquerschnitt	0.5...2.5mm²
Anschließbarer Leiterquerschni	0.5...4mm²
Anschließbarer Leiterquerschnitt	1.5...4mm²
Bemessungsstrom In	24A
Bemessungsspannung	500V
Ausführung elektrischer Anschlu	
Anzahl der Etagen	
Anzahl der Klemmstellen je Eta	
Montageart	
Werkstoff des Isolierkörpers	
Betriebstemperatur	-50...120°C
Brennbarkeitsklasse des Isolier	
Breite/Rastermaß	5.1mm
Höhe bei niedrigstbauender Mo	37mm
Länge	44mm
Explosionsgeprüfte Ausführung	
Abschlussplatte erforderlich	
Farbe	
Etagen intern gebrückt	

rendhülse

Ofen 2.5mm² mit Aderendhülse

Feed-through terminal block 1040800000 online kaufen

Änderungen und Irrtümer vorbehalten