elektrotools.de
elektro. clever. kaufen

Flat bend for wall duct 213 mm 100 mm 1 GKVO213A78T10R

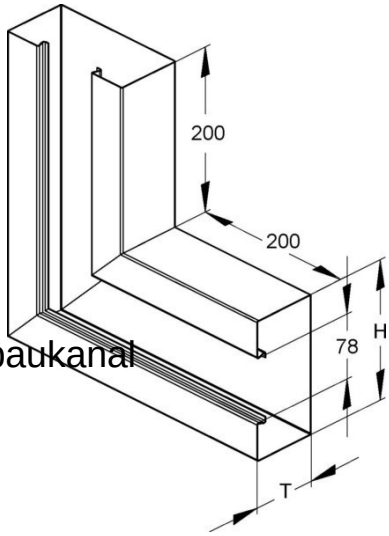

Allgemeine Informationen

Products_Model	ET5205451
EAN	4013339839551
Producer	Niedax
Producer-Model	GKVO 213A78T100 R
Producer-Typ	GKVO 213A78T100 R
min. Order	
Class	Flachwinkel für Geräteeinbaukanal

Technische Informationen

Breite	213mm
Tiefe	100mm
Anzahl der Oberteile	
Oberteilbreite 1	78mm
Oberteilbreite 2	0mm
Oberteilbreite 3	0mm
Richtung	
Symmetrisch	
Ausführung	
Winkel	90...90°
Werkstoff	
Werkstoffgüte	
Halogenfrei	
Oberfläche	
Farbe	
RAL-Nummer	
Schutzfolie	
Mit Kanalverbinder	
Montagelochung im Boden	
Montageart der Oberteile	
Mit Kabelhalteklammer	

Flat bend for wall duct 213 mm 100 mm 1 GKVO213A78T10R online kaufen

Änderungen und Irrtümer vorbehalten