Tee cover for cable support system 600 mm RTSD 600 F

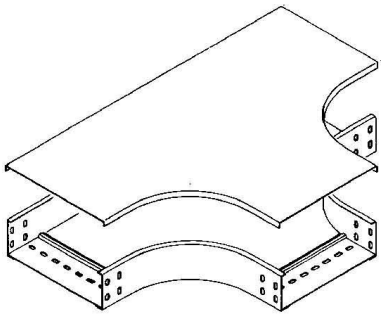

Allgemeine Informationen

Products_Model	ET5405555
EAN	4013339560707
Producer	Niedax
Producer-Model	RTSD 600 F
Producer-Typ	RTSD 600 F
min. Order	
Class	Deckel T-Stück für Kabeltragsystem

Technische Informationen

Breite	600mm
Geeignet für Kabelrinne	
Geeignet für Kabelleiter	
Befestigungsart	
Werkstoff	
Rostfreier Stahl, gebeizt	
Werkstoffgüte	
Oberfläche	
Farbe	

Tee cover for cable support system 600 mm RTSD 600 F online kaufen