Tube clamp 60 mm Stainless steel MIHR 6030 E3

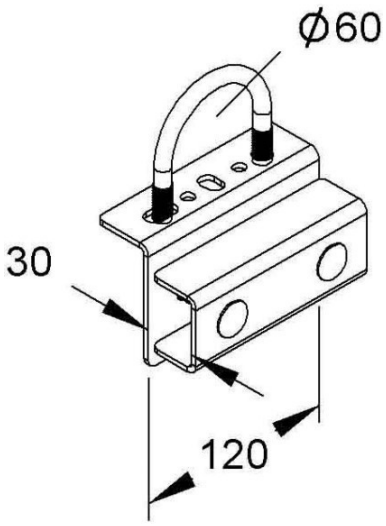

Allgemeine Informationen

Products_Model	ET5404295
EAN	4013339908820
Producer	Niedax
Producer-Model	MIHR 6030 E3
Producer-Typ	MIHR 6030 E3
min. Order	
Class	Rohrschelle

Technische Informationen

Geeignet für Rohrdurchmesser	60...60mm
Geschlossen	
Werkstoff	
Anreihbar	
Max. Anzahl der Rohre	
Befestigungsart	
Mit Einlage	
Farbe	

Tube clamp 60 mm Stainless steel MIHR 6030 E3 online kaufen