Tee funnel for cable tray 100 mm 100 mm 85 mm RTL 85.100

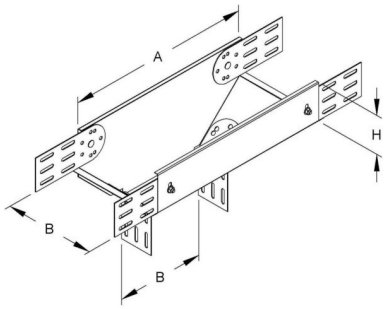

Allgemeine Informationen

Products_Model	ET5405474
EAN	4013339793501
Producer	Niedax
Producer-Model	RTL 85.100
Producer-Typ	RTL 85.100
min. Order	
Class	Abgangstrichter für Kabelrinne

Technische Informationen

Rinnenbreite in horizontaler Ric	100mm
Rinnenbreite in vertikaler Richtung	100mm
Höhe der Seitenwand	85mm
Weitspann-Ausführung	
Geeignet für Funktionserhalt	
Werkstoff	
Rostfreier Stahl, gebeizt	
Werkstoffgüte	
Oberfläche	
Farbe	

Tee funnel for cable tray 100 mm 100 mm 85 mm RTL 85.100 online kaufen

Änderungen und Irrtümer vorbehalten