Fixing clamp Clamp Thread 6 EH-38S

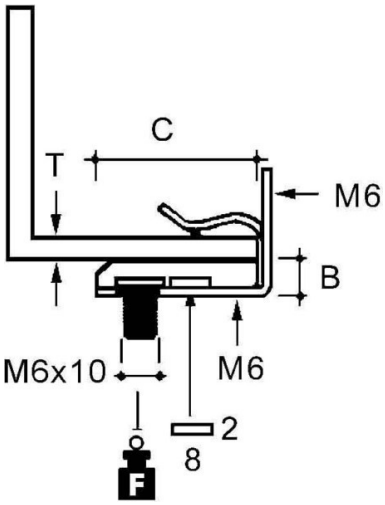

Allgemeine Informationen

Products_Model	ET0469311
EAN	4013339744749
Producer	Niedax
Producer-Model	EH-38S
Producer-Typ	EH-38S
min. Order	
Class	Befestigungsklammer

Technische Informationen

Befestigungsart	
Anschlussart/-bauteil	
Gewindemaß metrisch	
Geeignet für Flanschstärke	3...8mm
Scharnierend	
Scharnier justierbar	
Werkstoff	
Oberfläche	
Bruchlast	450N

Fixing clamp Clamp Thread 6 EH-38S online kaufen