Cable screw gland Metric 12 1250M1209

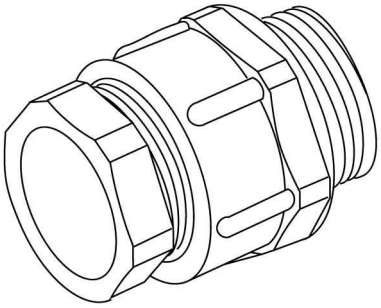

Allgemeine Informationen

Products_Model	ET0482391
EAN	4011126367157
Producer	Kleinhuis
Producer-Model	1250M1209
Producer-Typ	1250M1209
min. Order	
Class	Kabelverschraubung

Technische Informationen

Gewindeart	
Gewindenenngröße metrisch/PG	
Für Kabeldurchmesser	5...8mm
Werkstoff	
Werkstoffgüte	
Oberfläche	
Halogenfrei	
Glasfaserverstärkt	
Schutzart (IP)	
Schlagfest	
Farbe	
Biegeschutz	
Mit Gegenmutter	
Einsatztemperatur	-40...100°C
Explosionsgeprüfte Ausführung	
Für Ex-Zone Gas	
Für Ex-Zone Staub	

Cable screw gland Metric 12 1250M1209 online kaufen