Equipotential bonding bar Surface mounting fix 2309

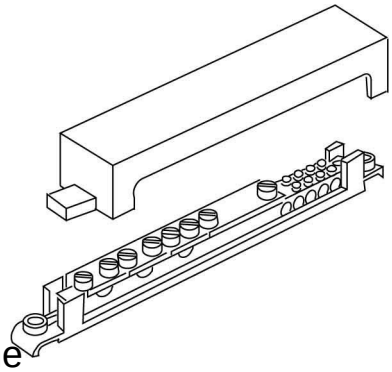

Allgemeine Informationen

Products_Model	ET0431175
EAN	4011126032956
Producer	Kleinhuis
Producer-Model	2309
Producer-Typ	2309
min. Order	
Class	Potenzialausgleich-Schiene

Technische Informationen

Bauform	
Ausführung	
Isolator	
Anzahl Anschluss Rundleiter gesamt	
Anzahl Anschluss Rundleiter 8	
Anzahl Anschluss Rundleiter 10 mm	
Anzahl Anschluss Rundleiter 8-	
Anzahl Anschluss Flachleiter bis 30 mm	
Anzahl Anschluss Flachleiter bi	
Anzahl Anschluss Leitung bis 6 mm² starr	
Anzahl Anschluss Leitung bis 1	
Anzahl Anschluss Leitung bis 25 mm² starr	
Anzahl Anschluss Leitung bis 9	
Werkstoff der Kontaktschiene	
Oberfläche der Kontaktschiene	

Equipotential bonding bar Surface mounting fix 2309 online kaufen