Tee for wall duct 213 mm 80 mm 213 mm GKTU213A78T80S

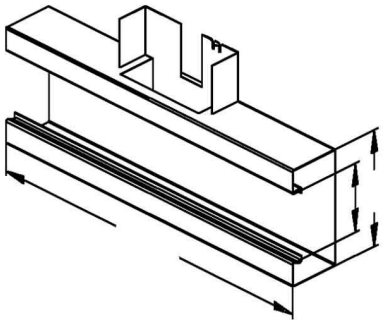

Allgemeine Informationen

Products_Model	ET5205296
EAN	4013339838776
Producer	Niedax
Producer-Model	GKTU 213A78T80 S
Producer-Typ	GKTU 213A78T80 S
min. Order	
Class	T-Stück für Geräteeinbaukanal

Technische Informationen

Breite	213mm
Tiefe	80mm
Breite der Abzweigung	213mm
Anzahl der Oberteile	
Oberteilbreite 1	78mm
Symmetrisch	
Ausführung	
Werkstoff	
Werkstoffgüte	
Halogenfrei	
Oberfläche	
Farbe	
Schutzfolie	
Mit Kanalverbinder	
Montagelochung im Boden	
Montageart der Oberteile	
Mit Kabelhalteklammer	

Tee for wall duct 213 mm 80 mm 213 mm GKTU213A78T80S online kaufen

Änderungen und Irrtümer vorbehalten