Inductive proximity switch 65 mm 40 mm 114 mm 1625855

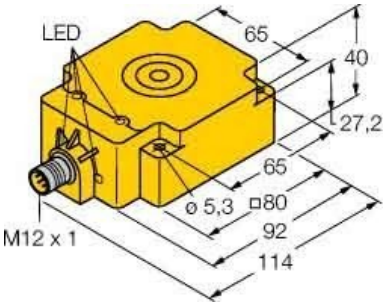

Allgemeine Informationen

Products_Model	ET6311352
EAN	4047101201505
Producer	Turck
Producer-Model	1625855
Producer-Typ	NI75U-Q80-AP6X2H1141
min. Order	
Class	Induktiver Näherungsschalter

Technische Informationen

Breite des Sensors	65mm
Höhe des Sensors	40mm
Länge des Sensors	114mm
Mechanische Einbaubedingung	für Sensor
Schaltabstand	75mm
Ausführung der Schaltfunktion	
Ausführung des Schaltausgang	
Ausführung des elektrischen Anschlusses	
Gehäusebauform	
Max. Ausgangsstrom am sicheren Ausgang	200mA
Bemessungssteuerspeisespann	10...30V
Spannungsart	
Werkstoff des Gehäuses	

Inductive proximity switch 65 mm 40 mm 114 mm 1625855 online kaufen