Cover for distribution board 046378

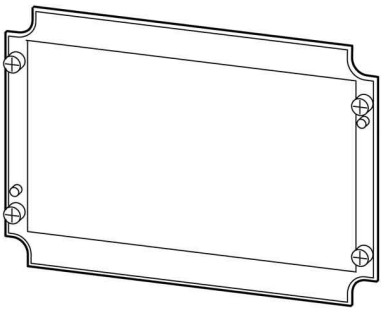

Allgemeine Informationen

Products_Model	ET0718530
EAN	4015080463788
Producer	Eaton (Moeller)
Producer-Model	046378
Producer-Typ	GA-RS-I23
min. Order	
Class	Komponente für den Ausbau (Schaltschrank)

Technische Informationen

Ausführung	
Breite	187.5mm
Höhe	250mm
Tiefe	10mm
Werkstoff	
Farbe	
RAL-Nummer	

Cover for distribution board 046378 online kaufen