Support/Profile rail 6000 mm 44 mm 20 mm 2985/6 FO

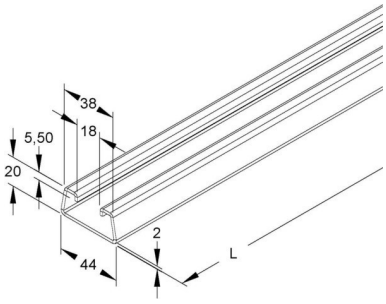

Allgemeine Informationen

Products_Model	ET0468803
EAN	4013339043309
Producer	Niedax
Producer-Model	2985/6 FO
Producer-Typ	2985/6 FO
min. Order	
Class	Stiel/Profilschiene

Technische Informationen

Länge	6000mm
Breite	44mm
Höhe	20mm
Schlitzbreite	18mm
Materialstärke	2mm
Profilform	
Ausführung	
Art der Lochung	
Mit Zahnung	
Abbrechbar	
Geeignet für Funktionserhalt	
Werkstoff	
Werkstoffgüte	
Oberfläche	
Farbe	

Support/Profile rail 6000 mm 44 mm 20 mm 2985/6 FO online kaufen

Änderungen und Irrtümer vorbehalten