Wall duct 220 mm 80 mm 2000 mm GKU 220-78T80W

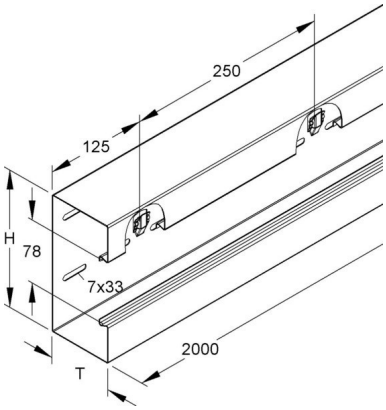

Allgemeine Informationen

Products_Model	ET5200796
EAN	4013339710201
Producer	Niedax
Producer-Model	GKU 220-78T80 W
Producer-Typ	GKU 220-78T80 W
min. Order	
Class	Geräteeinbaukanal

Technische Informationen

Breite	220mm
Tiefe	80mm
Länge	2000mm
Anzahl der Oberteile	
Oberteile mitgeliefert	
Oberteilbreite 1	78mm
Oberteilbreite 2	0mm
Oberteilbreite 3	0mm
Symmetrisch	
Werkstoff	
Werkstoffgüte	
Halogenfrei	
Oberfläche	
Farbe	
RAL-Nummer	
Ausführung Rückwand (Innenseite)	
Schutzfolie	
Anzahl der steckbaren Trennwände	
Mit Kanalverbinder	
Montagelochung im Boden	
Montageart der Oberteile	
Mit Kabelhalteklammer	

Wall duct 220 mm 80 mm 2000 mm GKU 220-78T80W online kaufen

Änderungen und Irrtümer vorbehalten