# Fixing clamp Clamp Clamp AH1420-B

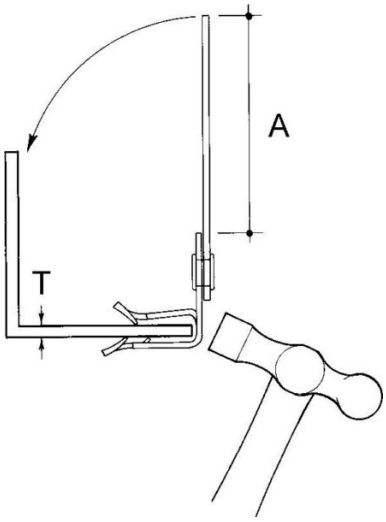


## Allgemeine Informationen

| | |
|---|---|
| Products_Model | ET0477168 |
| EAN | 4013339751884 |
| Producer | Niedax |
| Producer-Model | AH1420-B |
| Producer-Typ | AH1420-B |
| min. Order | |
| Class | Befestigungsklammer |

## Technische Informationen

| | |
|---|---|
| Befestigungsart | |
| Anschlussart/-bauteil | |
| Geeignet für Flanschstärke | 14...20mm |
| Scharnierend | |
| Scharnier justierbar | |
| Werkstoff | |
| Oberfläche | |

Fixing clamp Clamp Clamp AH1420-B online kaufen