Mounting box 3 153.5 mm 7408296

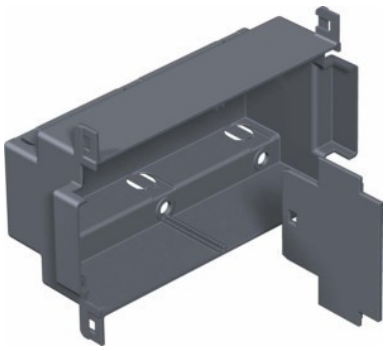

Allgemeine Informationen

Products_Model	ET0416043
EAN	4012195115007
Producer	OBO Bettermann
Producer-Model	7408296
Producer-Typ	T4L EG
min. Order	
Class	Gerätebecher

Technische Informationen

Anzahl der einbaubaren Geräte	
Länge	153.5mm
Breite	97mm
Tiefe	55mm
Ausführung	
Montageart Installationsgerät	
Werkstoff	

Mounting box 3 153.5 mm 7408296 online kaufen