Fuse terminal block G-fuse 5x20 mm Swivelling LED 1616430000

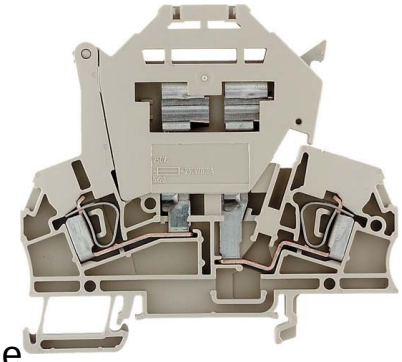

Allgemeine Informationen

Products_Model	ET0452546
EAN	4008190196820
Producer	Weidmüller
Producer-Model	1616430000
Producer-Typ	ZSI 2.5/LD 60AC
min. Order	
Class	Sicherungs-Reihenklemme

Technische Informationen

Ausführung des Sicherungseins	
Ausführung des Sicherungshalters	
Art des Anzeigeelemets für die	
Versorgungsspannung für die Defektanzeige	30...70V
Spannungsart für die Defektanz	
Anschließbarer Leiterquerschnitt Ein-/drähtig ohne Aderendhülse	0.5...4mm²
Anschließbarer Leiterquerschnitt	0.5...2.5mm²
Anschließbarer Leiterquerschnitt Ein-/drähtig	0.5...4mm²
Bemessungsstrom In	6.3A
Bemessungsspannung	500V
Ausführung elektrischer Anschlu	
Ausführung elektrischer Anschluss 2	
Anzahl der Etagen	
Anschlussposition	
Montageart	
Werkstoff des Isolierkörpers	
Breite/Rastermaß	8mm
Höhe bei niedrigstbauender Montageart	74mm
Länge	79mm
Farbe	

Fuse terminal block G-fuse 5x20 mm Swivelling LED 1616430000 online kaufen

Änderungen und Irrtümer vorbehalten