Support/Profile rail 6000 mm 40 mm 22 mm 2986/6 SO

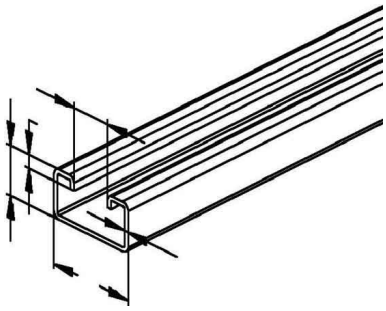

Allgemeine Informationen

Products_Model	ET0422263
EAN	4013339044108
Producer	Niedax
Producer-Model	2986/6 SO
Producer-Typ	2986/6 SO
min. Order	
Class	Stiel/Profilschiene

Technische Informationen

Länge	6000mm
Breite	40mm
Höhe	22mm
Schlitzbreite	18mm
Materialstärke	2mm
Profilform	
Ausführung	
Art der Lochung	
Mit Zahnung	
Abbrechbar	
Geeignet für Funktionserhalt	
Werkstoff	
Werkstoffgüte	
Oberfläche	
Farbe	

Support/Profile rail 6000 mm 40 mm 22 mm 2986/6 SO online kaufen

Änderungen und Irrtümer vorbehalten