# Drop-out plate for cable ladder 300 mm WLAB 300 E3

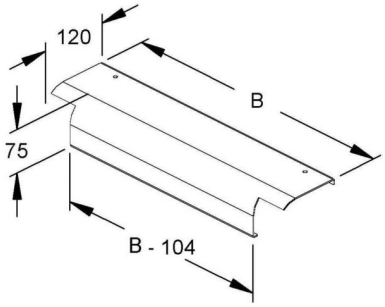


## Allgemeine Informationen

| | |
|---|---|
| Products_Model | ET5403629 |
| EAN | 4013339900022 |
| Producer | Niedax |
| Producer-Model | WLAB 300 E3 |
| Producer-Typ | WLAB 300 E3 |
| min. Order | |
| Class | Abgangsblech für Kabelleiter |

## Technische Informationen

| | |
|---|---|
| Kabelleiterbreite | 300mm |
| Weitspann-Ausführung | |
| Werkstoff | |
| Rostfreier Stahl, gebeizt | |
| Werkstoffgüte | |
| Oberfläche | |
| Farbe | |

Drop-out plate for cable ladder 300 mm WLAB 300 E3 online kaufen