Tee cover for cable support system 150 mm RTSDV 150 F

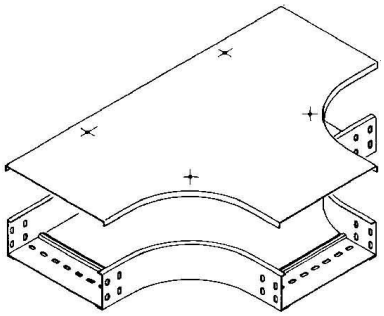

Allgemeine Informationen

Products_Model	ET5405562
EAN	4013339560905
Producer	Niedax
Producer-Model	RTSDV 150 F
Producer-Typ	RTSDV 150 F
min. Order	
Class	Deckel T-Stück für Kabeltragsystem

Technische Informationen

Breite	150mm
Geeignet für Kabelrinne	
Geeignet für Kabelleiter	
Befestigungsart	
Werkstoff	
Rostfreier Stahl, gebeizt	
Werkstoffgüte	
Oberfläche	
Farbe	

Tee cover for cable support system 150 mm RTSDV 150 F online kaufen