Enlargement/reducing ring Metric 16 51M1216

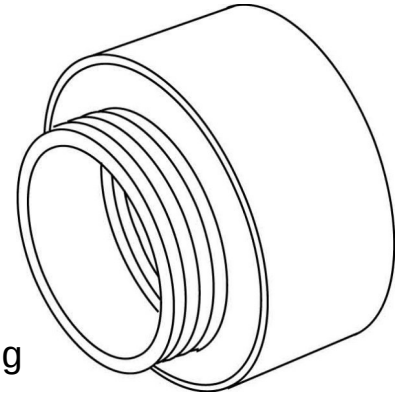

Allgemeine Informationen

Products_Model	ET0482118
EAN	4011126366525
Producer	Kleinhuis
Producer-Model	51M1216
Producer-Typ	51M1216
min. Order	
Class	Erweiterungs-/Reduzierring

Technische Informationen

Gewindeart Innengewinde
Gewindemaß metrisch Innengewinde
Gewindeart Außengewinde
Gewindemaß metrisch Außengewinde
Werkstoff
Vernickelt
Explosionsgeschützt

Enlargement/reducing ring Metric 16 51M1216 online kaufen

Änderungen und Irrtümer vorbehalten