Support/Profile rail 3000 mm 50 mm 30 mm 2994/3 FL

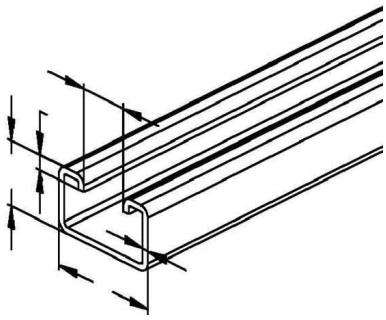

Allgemeine Informationen

Products_Model	ET5402821
EAN	4013339194353
Producer	Niedax
Producer-Model	2994/3 FL
Producer-Typ	2994/3 FL
min. Order	
Class	Stiel/Profilschiene

Technische Informationen

Länge	3000mm
Breite	50mm
Höhe	30mm
Schlitzbreite	22mm
Materialstärke	3mm
Profilform	
Ausführung	
Art der Lochung	
Lochbreite	11.5mm
Mit Zahnung	
Abbrechbar	
Geeignet für Funktionserhalt	
Werkstoff	
Werkstoffgüte	
Oberfläche	
Farbe	

Support/Profile rail 3000 mm 50 mm 30 mm 2994/3 FL online kaufen

Änderungen und Irrtümer vorbehalten