Feed-through terminal block 0.5 mm² 0.5 mm² 1021500000

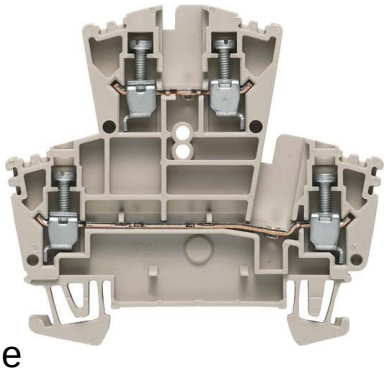

Allgemeine Informationen

Products_Model	ET0454430
EAN	4008190169527
Producer	Weidmüller
Producer-Model	1021500000
Producer-Typ	WDK 2.5
min. Order	
Class	Durchgangs-Reihenklemme

Technische Informationen

Anschließbarer Leiterquerschnit	0.5...2.5mm²
Anschließbarer Leiterquerschnitt	0.5...2.5mm²
Anschließbarer Leiterquerschnit	0.5...4mm²
Anschließbarer Leiterquerschnitt	1.5...4mm²
Bemessungsstrom In	24A
Bemessungsspannung	400V
Ausführung elektrischer Anschlu	
Ausführung elektrischer Anschluss 2	
Anschlussposition	
Anzahl der Etagen	
Anzahl der Klemmstellen je Eta	
Montageart	
Werkstoff des Isolierkörpers	
Betriebstemperatur	-50...120°C
Brennbarkeitsklasse des Isolier	
Breite/Rastermaß	5mm
Höhe bei niedrigstbauender Mo	63mm
Länge	69mm
Explosionsgeprüfte Ausführung	
Abschlussplatte erforderlich	
Farbe	
Etagen intern gebrückt	

Feed-through terminal block 0.5 mm² 0.5 mm² 1021500000 online kaufen

Änderungen und Irrtümer vorbehalten