Contact insert for industrial connectors Pin 10196100

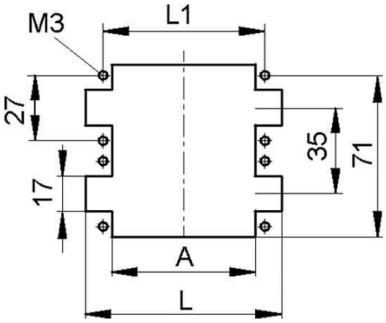

Allgemeine Informationen

Products_Model	ET1009035
EAN	4044773586152
Producer	Lapp Zubehör
Producer-Model	10196100
Producer-Typ	H-BE 24 SS
min. Order	
Class	Kontakteinsatz für Industriesteckverbinder

Technische Informationen

Kontaktausführung	
Form	
Mit Gehäuse	
Polzahl	
Bemessungsstrom In	16A
Bemessungsspannung	400V
Ausführung des elektrischen Ar	
Mit Drahtschutz	
Mit Schutzleiter	

Contact insert for industrial connectors Pin 10196100 online kaufen