Coupler for support/profile rail C-profile Angle QV 40

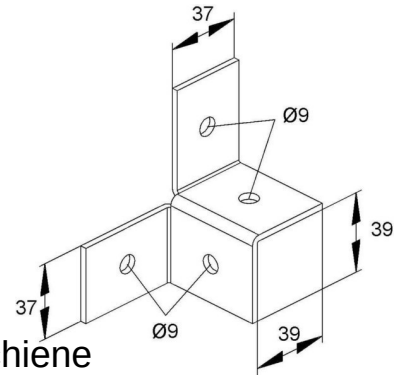

Allgemeine Informationen

Products_Model	ET0469653
EAN	4013339160303
Producer	Niedax
Producer-Model	QV 40
Producer-Typ	QV 40
min. Order	
Class	Verbinder für Stiel/Profilschiene

Technische Informationen

Geeignet für	
Ausführung	
Mit Schraubzubehör	
Werkstoff	
Werkstoffgüte	
Oberfläche	

Coupler for support/profile rail C-profile Angle QV 40 online kaufen