Tee cover for cable support system 400 mm RTSDV 400

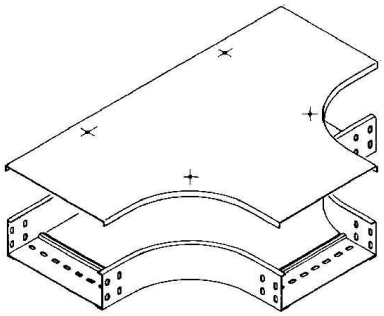

Allgemeine Informationen

Products_Model	ET5401686
EAN	4013339278305
Producer	Niedax
Producer-Model	RTSDV 400
Producer-Typ	RTSDV 400
min. Order	
Class	Deckel T-Stück für Kabeltragsystem

Technische Informationen

Breite	400mm
Geeignet für Kabelrinne	
Geeignet für Kabelleiter	
Befestigungsart	
Werkstoff	
Rostfreier Stahl, gebeizt	
Werkstoffgüte	
Oberfläche	
Farbe	

Tee cover for cable support system 400 mm RTSDV 400 online kaufen