# End piece for cable ladder 390 mm KLAB 400

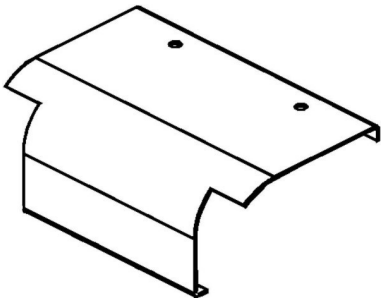

## Allgemeine Informationen

| | |
|---|---|
| Products_Model | ET0412396 |
| EAN | 4013339287604 |
| Producer | Niedax |
| Producer-Model | KLAB 400 |
| Producer-Typ | KLAB 400 |
| min. Order | |
| Class | Endstück für Kabelleiter |

## Technische Informationen

| | |
|---|---|
| Breite | 390mm |
| Weitspann-Ausführung | |
| Geeignet für Funktionserhalt | |
| Werkstoff | |
| Rostfreier Stahl, gebeizt | |
| Werkstoffgüte | |
| Oberfläche | |
| Farbe | |

End piece for cable ladder 390 mm KLAB 400 online kaufen