Add-on tee for installation duct 60 mm 60 mm Plastic Z6060.8

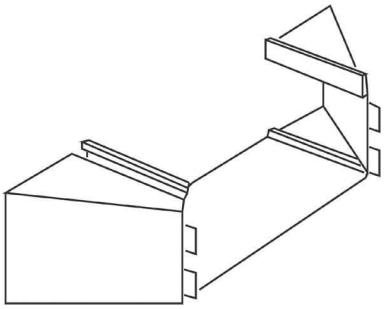

Allgemeine Informationen

Products_Model	ET0405408
EAN	4011126349061
Producer	Kleinhuis
Producer-Model	Z6060.8
Producer-Typ	Z6060.8
min. Order	
Class	Anbau-Abzweigstück für Leitungsführungskanal

Technische Informationen

Kanalhöhe	60mm
Kanalbreite	60mm
Werkstoff	
Halogenfrei	
Oberfläche	
Farbe	
RAL-Nummer	
Schutzfolie	

Add-on tee for installation duct 60 mm 60 mm Plastic Z6060.8 online kaufen