Joint clip for wall duct 170 mm 78 mm Coupler DSTE 170-78T80

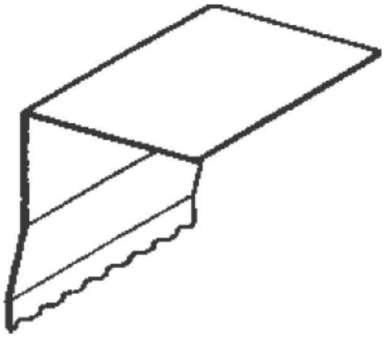

Allgemeine Informationen

Products_Model	ET5200621
EAN	4013339483846
Producer	Niedax
Producer-Model	DSTE 170-78T80
Producer-Typ	DSTE 170-78T80
min. Order	
Class	Stoßstellenverbinder für Geräteeinbaukanal

Technische Informationen

Breite des Geräteeinbaukanals	170...170mm
Tiefe des Geräteeinbaukanals	78mm
Bauform	
Ausführung	
Werkstoff	
Werkstoffgüte	
Halogenfrei	

Joint clip for wall duct 170 mm 78 mm Coupler DSTE 170-78T80 online kaufen