Selector switch, complete 2 Key 130902

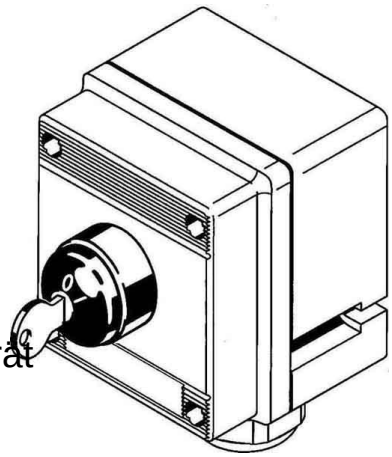

Allgemeine Informationen

Products_Model	ET1047142
EAN	4046827062322
Producer	Stahl
Producer-Model	130902
Producer-Typ	8040/1180.008+2r-060
min. Order	
Class	Wahlschalter, Komplettgerät

Technische Informationen

Anzahl der Schaltstellungen	
Ausführung des Betätigungselements	
Beleuchtbar	
Mit Leuchtmittel	
Schaltfunktion verrastend	
Tastend	
Schutzart (IP)	
Versorgungsspannung	690...690V
Anzahl der Kontakte als Schließ	
Anzahl der Kontakte als Öffner	
Anzahl der Kontakte als Wechs	
Ausführung des elektrischen Anschlusses	
Mit Frontring	
Werkstoff des Frontrings	
Farbe Frontring	

Selector switch, complete 2 Key 130902 online kaufen

Änderungen und Irrtümer vorbehalten