Capacitive proximity switch 30 mm 115 mm 30 mm 25050

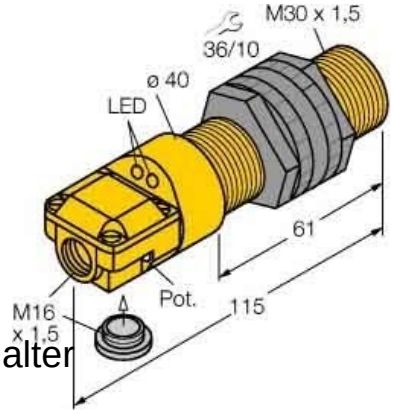

Allgemeine Informationen

Products_Model	ET0751142
EAN	4047101089509
Producer	Turck
Producer-Model	25050
Producer-Typ	BC10-P30SR-VP4X2
min. Order	
Class	Kapazitiver Näherungsschalter

Technische Informationen

Breite des Sensors	30mm
Höhe des Sensors	115mm
Länge des Sensors	30mm
Schaltabstand	15mm
Ausführung des Schaltausgang	
Gehäusebauform	
Max. Ausgangsstrom am sicher	200mA
Bemessungssteuerspeisespannung	10...65V bei DC
Spannungsart	
Werkstoff des Gehäuses	

Capacitive proximity switch 30 mm 115 mm 30 mm 25050 online kaufen

Änderungen und Irrtümer vorbehalten