Auxiliary contact block 1 3TY75611KA00

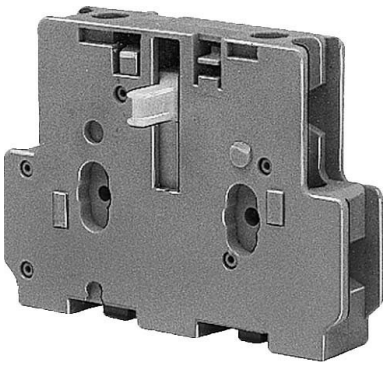

Allgemeine Informationen

Products_Model	ET0799768
EAN	4011209361515
Producer	Siemens Indus.Sector
Producer-Model	3TY75611KA00
Producer-Typ	3TY7561-1KA00
min. Order	
Class	Hilfsschalterblock

Technische Informationen

Anzahl der Kontakte als Wechs	
Anzahl der Kontakte als Schließer	
Anzahl der Kontakte als Öffner	
Bemessungsbetriebsstrom Ie bei AC-15	0.3 A, 230 V
Ausführung des elektrischen Ar	
Montageart	

Auxiliary contact block 1 3TY75611KA00 online kaufen