Ceiling profile for cable support system 800 mm 60 mm 16A9-800

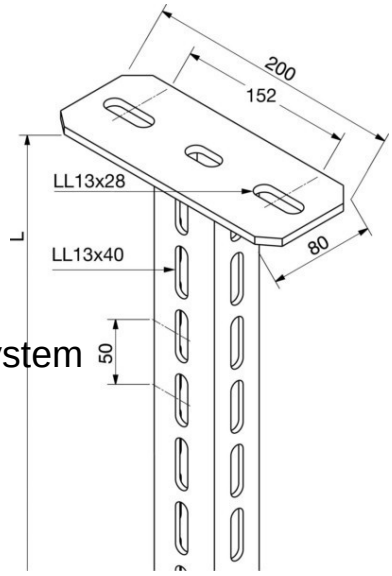

Allgemeine Informationen

Products_Model	ET0412466
EAN	4046847008669
Producer	Rico
Producer-Model	16A9-800
Producer-Typ	16A9-800
min. Order	
Class	Hängestiel für Kabeltragsystem

Technische Informationen

Länge	800mm
Profilbreite	60mm
Profilhöhe	40mm
Ausführung	
Tragfähigkeit	6kN
Geeignet für Funktionserhalt	
Werkstoff	
Rostfreier Stahl, gebeizt	
Werkstoffgüte	
Oberfläche	
Farbe	

Ceiling profile for cable support system 800 mm 60 mm 16A9-800 online kaufen

Änderungen und Irrtümer vorbehalten