Timer block Time-delay dropped out 0.1 s 1 LADR23

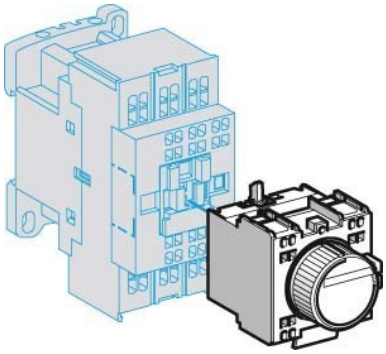

Allgemeine Informationen

Products_Model	ET0752023
EAN	3389110821765
Producer	Schneider Electric
Producer-Model	LADR23
Producer-Typ	LADR23
min. Order	
Class	Zeitblock

Technische Informationen

Schaltfunktion	
Einstellzeit	0.1...30s
Anzahl der Kontakte als Schließ	
Anzahl der Kontakte als Öffner	
Anzahl der Kontakte als Wechs	

Timer block Time-delay dropped out 0.1 s 1 LADR23 online kaufen