Energy distributor for construction site 32 A 22 kVA 6490024

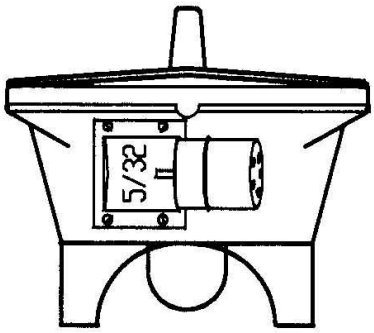

Allgemeine Informationen

Products_Model	ET0620190
EAN	4015609304301
Producer	Walther Werke
Producer-Model	6490024
Producer-Typ	6490024
min. Order	
Class	Baustromverteiler

Technische Informationen

Ausführung	
Bemessungsstrom	32A
Anschlussleistung	22kVA
Anzahl der CEE-Steckdosen 16	A / 400 V / 5-polig
Anzahl der CEE-Steckdosen 32	
Anzahl der CEE-Steckdosen 63	A / 400 V / 5-polig
Anzahl der SCHUKO-Steckdose	
Anzahl der Zählerfelder	
Hauptschalter	
Schutzart (IP)	
Bemessungsspannung	
Höhe	306mm
Breite	270mm
Tiefe	270mm

Energy distributor for construction site 32 A 22 kVA 6490024 online kaufen

Änderungen und Irrtümer vorbehalten