Wing nut Steel Hot dip galvanized XM-6

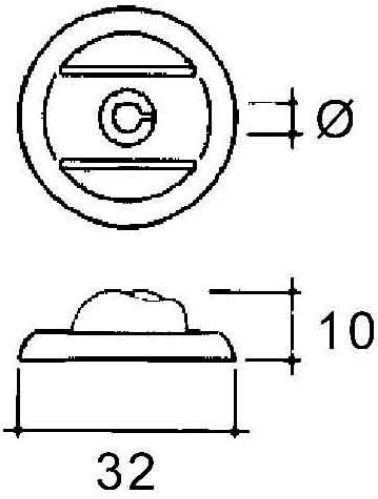

Allgemeine Informationen

Products_Model	ET0477834
EAN	4013339757121
Producer	Niedax
Producer-Model	XM-6
Producer-Typ	XM-6
min. Order	
Class	Flügelmutter

Technische Informationen

Werkstoff	
Werkstoffgüte	
Oberfläche	
Gewindemaß metrisch	
Amerikanische Ausführung	

Wing nut Steel Hot dip galvanized XM-6 online kaufen