Niedax Befestigungs-Zubehör XM-6

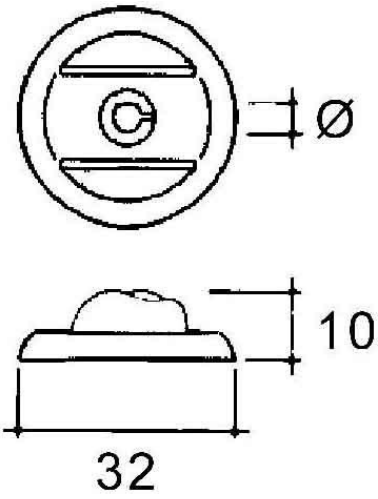

Allgemeine Informationen

Artikelnummer	ET0477834
EAN	4013339757121
Hersteller	Niedax
Hersteller-ArtNr	XM-6
Hersteller-Typ	XM-6
Verpackungseinheit	25 Stück
Artikelklasse	Flügelmutter

Technische Informationen

Werkstoff	
Werkstoffgüte	
Oberfläche	
Gewindemaß metrisch	
Amerikanische Ausführung	

Niedax Befestigungs-Zubehör XM-6 Werkstoff Stahl, Werkstoffgüte sonstige, Oberfläche feuerverzinkt, Gewindemaß metrisch 6, Amerikanische Ausführung, Gewindeform metrisch,

Niedax Befestigungs-Zubehör XM-6 online kaufen