Ceiling bracket for cable support system 120 mm 25 mm ZCB 120

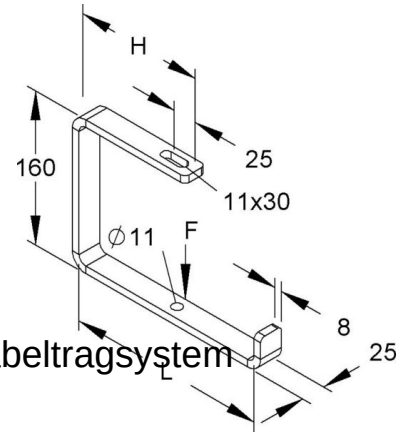

Allgemeine Informationen

Products_Model	ET5406547
EAN	4013339843046
Producer	Niedax
Producer-Model	ZCB 120
Producer-Typ	ZCB 120
min. Order	
Class	Deckenbefestigung für Kabeltragsystem

Technische Informationen

Länge	120mm
Breite	25mm
Höhe	160mm
Ausführung	
Tragfähigkeit	600N
Scharnierend	
Verstellbar	
Geeignet für Funktionserhalt	
Werkstoff	
Rostfreier Stahl, gebeizt	
Werkstoffgüte	
Oberfläche	
Farbe	

Ceiling bracket for cable support system 120 mm 25 mm ZCB 120 online kaufen