Bend for cable ladder Vertically declining 90? KRCF 60.525 F

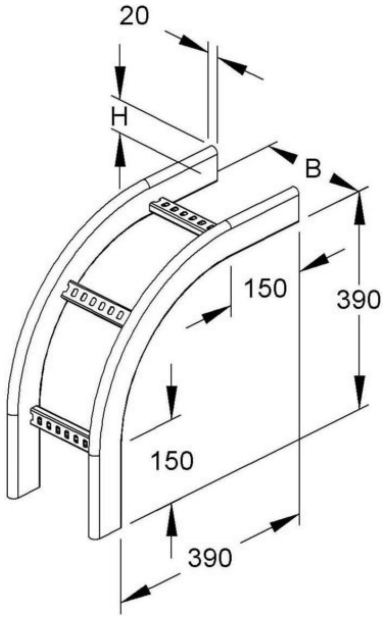

Allgemeine Informationen

Products_Model	ET5404146
EAN	4013339849680
Producer	Niedax
Producer-Model	KRCF 60.525 F
Producer-Typ	KRCF 60.525 F
min. Order	
Class	Bogen für Kabelleiter

Technische Informationen

Richtungsänderung	
Abbiegung (Winkel)	
Innenradius	390mm
Ausführung des Seitenholms	
Seitenlochung	
Ausführung der Sprosse	
Kabelleiterhöhe	60mm
Kabelleiterbreite	500mm
Weitspann-Ausführung	
Werkstoff	
Rostfreier Stahl, gebeizt	
Werkstoffgüte	
Oberfläche	
Farbe	

Bend for cable ladder Vertically declining 90? KRCF 60.525 F online kaufen