Tee funnel for cable tray 500 mm 500 mm 110 mm RTQ 110.500

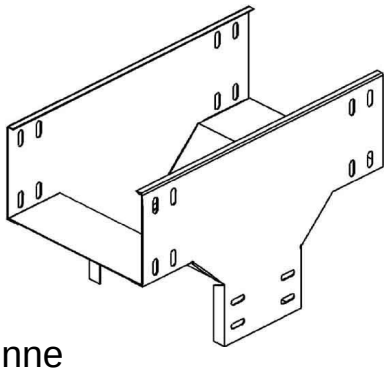

Allgemeine Informationen

Products_Model	ET5405506
EAN	4013339794003
Producer	Niedax
Producer-Model	RTQ 110.500
Producer-Typ	RTQ 110.500
min. Order	
Class	Abgangstrichter für Kabelrinne

Technische Informationen

Rinnenbreite in horizontaler Ric	500mm
Rinnenbreite in vertikaler Richtung	500mm
Höhe der Seitenwand	110mm
Weitspann-Ausführung	
Geeignet für Funktionserhalt	
Werkstoff	
Rostfreier Stahl, gebeizt	
Werkstoffgüte	
Oberfläche	
Farbe	

Tee funnel for cable tray 500 mm 500 mm 110 mm RTQ 110.500 online kaufen

Änderungen und Irrtümer vorbehalten