Fixing clamp Clamp Conduit/cable ECM-4555

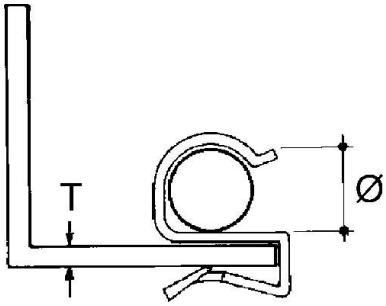

Allgemeine Informationen

Products_Model	ET0477443
EAN	4013339751426
Producer	Niedax
Producer-Model	ECM-4555
Producer-Typ	ECM-4555
min. Order	
Class	Befestigungsklammer

Technische Informationen

Befestigungsart	
Anschlussart/-bauteil	
Geeignet für Flanschstärke	4...7mm
Rohr-/Kabeldurchmesser	45...55mm
Scharnierend	
Scharnier justierbar	
Werkstoff	
Oberfläche	

Fixing clamp Clamp Conduit/cable ECM-4555 online kaufen