Cable screw gland Metric 12 2234M12

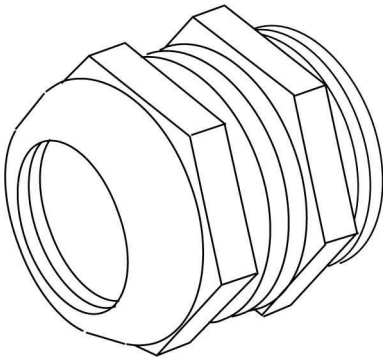

Allgemeine Informationen

Products_Model	ET0485018
EAN	4011126378238
Producer	Kleinhuis
Producer-Model	2234M12
Producer-Typ	2234M12
min. Order	
Class	Kabelverschraubung

Technische Informationen

Gewindeart	
Gewindenenngröße metrisch/PG	
Gewindelänge	5mm
Schlüsselweite	14mm
Für Kabeldurchmesser	3...6mm
Werkstoff	
Werkstoffgüte	
Oberfläche	
Halogenfrei	
Glasfaserverstärkt	
Schutzart (IP)	
Farbe	
Biegeschutz	
Mit Gegenmutter	
Ausführung	
Mehrfach Dichteinsatz	
Flachkabelverschraubung	
Zugentlastung	
Art der Dichtung	
Einsatztemperatur	-40...100°C
Explosionsgeprüfte Ausführung	
Für Ex-Zone Gas	
Für Ex-Zone Staub	

Cable screw gland Metric 12 2234M12 online kaufen

Änderungen und Irrtümer vorbehalten