Bracket for cable support system 516 mm 50 mm 80 mm 16B2-500

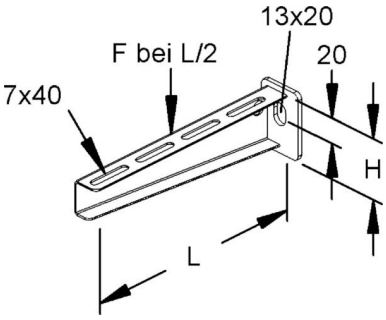

Allgemeine Informationen

Products_Model	ET0400768
EAN	4046847008874
Producer	Rico
Producer-Model	16B2-500-V
Producer-Typ	16B2-500
min. Order	
Class	Ausleger für Kabeltragsystem

Technische Informationen

Länge	516mm
Breite	50mm
Höhe	80mm
Ausführung	
Winkel	90...90°
Tragfähigkeit	3.6kN
Werkstoff	
Rostfreier Stahl, gebeizt	
Werkstoffgüte	
Oberfläche	
Farbe	

Bracket for cable support system 516 mm 50 mm 80 mm 16B2-500 online kaufen