Wall duct 170 mm 80 mm 3000 mm DAU 170-78/3 N

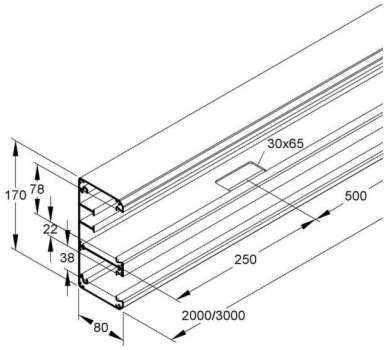

Allgemeine Informationen

Products_Model	ET5204460
EAN	4013339350964
Producer	Niedax
Producer-Model	DAU 170-78/3 N
Producer-Typ	DAU 170-78/3 N
min. Order	
Class	Geräteeinbaukanal

Technische Informationen

Breite	170mm
Tiefe	80mm
Länge	3000mm
Anzahl der Oberteile	
Oberteilbreite 1	78mm
Oberteilbreite 2	38mm
Symmetrisch	
Bauform rechteckig	
Werkstoff	
Werkstoffgüte	
Halogenfrei	
Oberfläche	
Farbe	
Ausführung Rückwand (Innenseite)	
Schutzfolie	
Anzahl der steckbaren Trennwände	
Mit Kanalverbinder	
Montagelochung im Boden	
Montageart der Oberteile	
Mit Kabelhalteklammer	

Wall duct 170 mm 80 mm 3000 mm DAU 170-78/3 N online kaufen

Änderungen und Irrtümer vorbehalten