Tube clamp 60 mm Steel MIHR 60 F

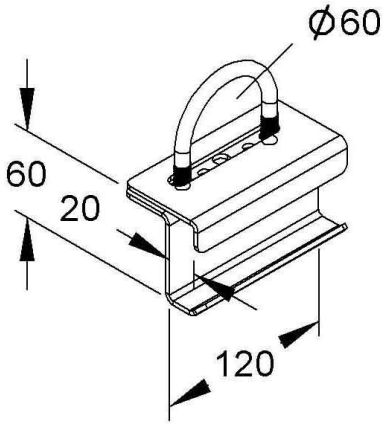

Allgemeine Informationen

Products_Model	ET5404292
EAN	4013339907885
Producer	Niedax
Producer-Model	MIHR 60 F
Producer-Typ	MIHR 60 F
min. Order	
Class	Rohrschelle

Technische Informationen

Geeignet für Rohrdurchmesser	60...60mm
Geschlossen	
Werkstoff	
Anreihbar	
Max. Anzahl der Rohre	
Befestigungsart	
Mit Einlage	
Farbe	

Tube clamp 60 mm Steel MIHR 60 F online kaufen