Tube clamp 30 mm Steel MIHR 30 F

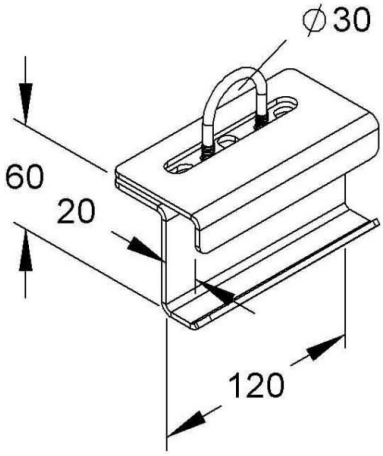

Allgemeine Informationen

Products_Model	ET5404286
EAN	4013339907182
Producer	Niedax
Producer-Model	MIHR 30 F
Producer-Typ	MIHR 30 F
min. Order	
Class	Rohrschelle

Technische Informationen

Geeignet für Rohrdurchmesser	30...30mm
Geschlossen	
Werkstoff	
Anreihbar	
Max. Anzahl der Rohre	
Befestigungsart	
Mit Einlage	
Farbe	

Tube clamp 30 mm Steel MIHR 30 F online kaufen