Tube clamp 60 mm Steel MIHR 6015 F

Allgemeine Informationen

Products_Model	ET5404294
EAN	4013339907809
Producer	Niedax
Producer-Model	MIHR 6015 F
Producer-Typ	MIHR 6015 F
min. Order	
Class	Rohrschelle

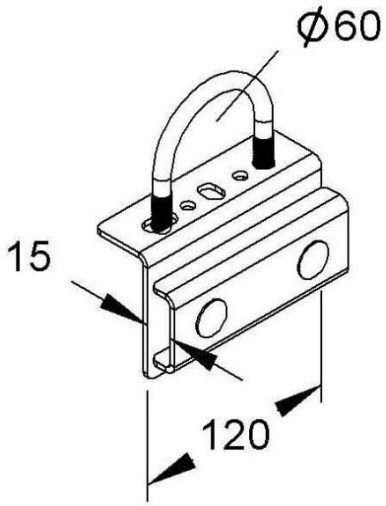

Technische Informationen

Geeignet für Rohrdurchmesser	60...60mm
Geschlossen	
Werkstoff	
Anreihbar	
Max. Anzahl der Rohre	
Befestigungsart	
Mit Einlage	
Farbe	

Tube clamp 60 mm Steel MIHR 6015 F online kaufen