Niedax Gerätekanal-T-Stück GKT 110-78 W

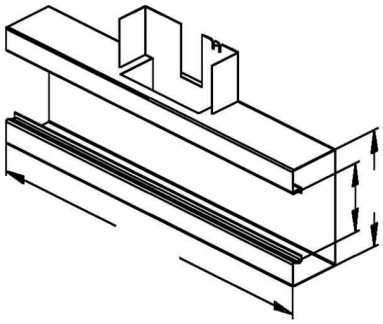

Allgemeine Informationen

Artikelnummer	ET5205187
EAN	4013339373802
Hersteller	Niedax
Hersteller-ArtNr	GKT 110-78 W
Hersteller-Typ	GKT 110-78 W
Verpackungseinheit	1 Stück
Artikelklasse	T-Stück für Geräteeinbaukanal

Technische Informationen

Breite	133mm
Tiefe	61mm
Breite der Abzweigung	133mm
Anzahl der Oberteile	
Oberteilbreite 1	78mm
Symmetrisch	
Ausführung	
Werkstoff	
Werkstoffgüte	
Halogenfrei	
Oberfläche	
Farbe	
RAL-Nummer	
Schutzfolie	
Mit Kanalverbinder	
Montagelochung im Boden	
Montageart der Oberteile	
Mit Kabelhalteklammer	

Niedax Gerätekanal-T-Stück GKT 110-78 W Breite 133mm, Tiefe 61mm, Breite der Abzweigung 133mm, Anzahl der Oberteile 1, Oberteilbreite 1 78mm, Symmetrisch, Ausführung Unterteil, Werkstoff Stahl, Werkstoffgüte sonstige, Halogenfrei, Oberfläche bandverzinkt und beschichtet, Farbe cremeweiß, RAL-Nummer 9001, Montagelochung im Boden, Montageart der Oberteile innenliegend, Einzügig, ohne Bodenlaschen für die Aufnahme der Trennstege

Niedax Gerätekanal-T-Stück GKT 110-78 W online kaufen