Tee for wall duct 170 mm 61 mm 170 mm GKT 170-78 S

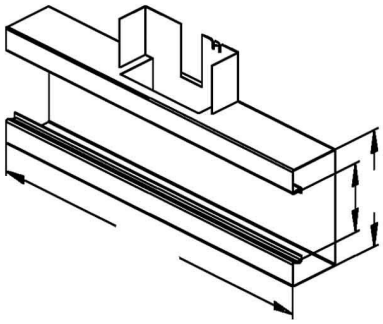

Allgemeine Informationen

Products_Model	ET5205223
EAN	4013339374908
Producer	Niedax
Producer-Model	GKT 170-78 S
Producer-Typ	GKT 170-78 S
min. Order	
Class	T-Stück für Geräteeinbaukanal

Technische Informationen

Breite	170mm
Tiefe	61mm
Breite der Abzweigung	170mm
Anzahl der Oberteile	
Oberteilbreite 1	78mm
Symmetrisch	
Ausführung	
Werkstoff	
Werkstoffgüte	
Halogenfrei	
Oberfläche	
Farbe	
Schutzfolie	
Mit Kanalverbinder	
Montagelochung im Boden	
Montageart der Oberteile	
Mit Kabelhalteklammer	

Tee for wall duct 170 mm 61 mm 170 mm GKT 170-78 S online kaufen

Änderungen und Irrtümer vorbehalten