Joint clip for wall duct 213 mm 80 mm Coupler GSTEU213A78T80

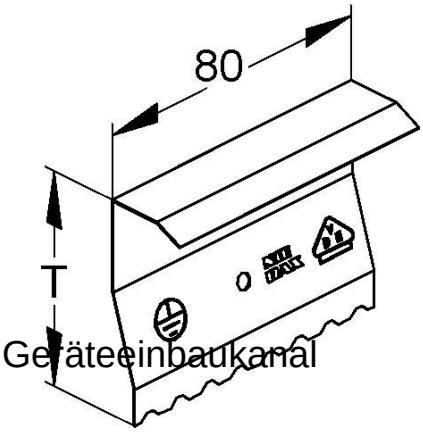

Allgemeine Informationen

Products_Model	ET5205670
EAN	4013339839742
Producer	Niedax
Producer-Model	GSTEU 213A78T80
Producer-Typ	GSTEU 213A78T80
min. Order	
Class	Stoßstellenverbinder für Geräteeinbaukanal

Technische Informationen

Breite des Geräteeinbaukanals	213...213mm
Tiefe des Geräteeinbaukanals	80mm
Bauform	
Ausführung	
Werkstoff	
Werkstoffgüte	
Halogenfrei	
Mit Potenzialausgleich	

Joint clip for wall duct 213 mm 80 mm Coupler GSTEU213A78T80 online kaufen